Kaleter® 中裕科技

KALETER (Zhucheng Zhongyu Mechanical and Electrical Equipment Co., Ltd)

Kaleter - это ведущая компания на территории Китая по производству механического и электрического оборудования для сельскохозяйственной сферы. Площадь компании 3,5 га, численность персонала составляет 120 человек. Основное оборудование компании включает в себя систему климат контроля и отопления, систему питания и поения, проектирование и установка птицефабрик.

Наши инженеры постоянно совершенствуют, повышают работоспособность, функциональность и долговечность машин, а оборудование комплектуется только качественными деталями от проверенных производителей. Мы уделяем особое внимание разработкам нового нестандартного оборудования для удовлетворения требований клиентов.

Каталог с предлагаемым оборудованием с каждым годом пополняется, а география поставок увеличивается, и на сегодняшний день включает в себя не только территорию Китая, но и соседние страны Азии, Австралию, Америку и Европу.

ДЛЯ ПРОМЫШЛЕННОГО РАЗВЕДЕНИЯ **ПТИЦЫ** ПРЕДЛАГАЕМ ВАМ **СИСТЕМУ ОТОПЛЕНИЯ**, ПРОИЗВОДИМУЮ НАШЕЙ КОМПАНИЕЙ:

воздухонагреватель европейского типа

воздухонагреватель маленький

воздухонагреватель

ребристые трубы

высокоэффективная теплообменная вентиляция

ВОЗДУХОНАГРЕВАТЕЛЬ ЕВРОПЕЙСКОГО ТИПА

Принцип работы обогревателя заключается в использовании горячей воды. Обогреватель состоит из конвектора, вентилятора и станции распределения. Размещаются обогреватели в центре птичника примерно на высоте 1 м над участками, где находится птица. Регулируется высота обогревателя при помощи лебедки. Воздух поступает из-под потолка помещения и направляется в конвектор, по которому циркулирует горячая вода. С помощью вентилятора и 6-угольной формы отверстий теплый воздух равномерно распределяется по птичнику.

Преимущества:

Особое распределение сухого, теплого воздуха создает благоприятную среду и подходящий климат;
Низкая концентрация аммиака;
Способствует повышению аппетита у птицы;
Экономия электроэнергии;
Встроенная система вентиляции;
Благотворно влияет на продуктивность и состояние здоровья птицы.

ПРИНЦИП РАБОТЫ:

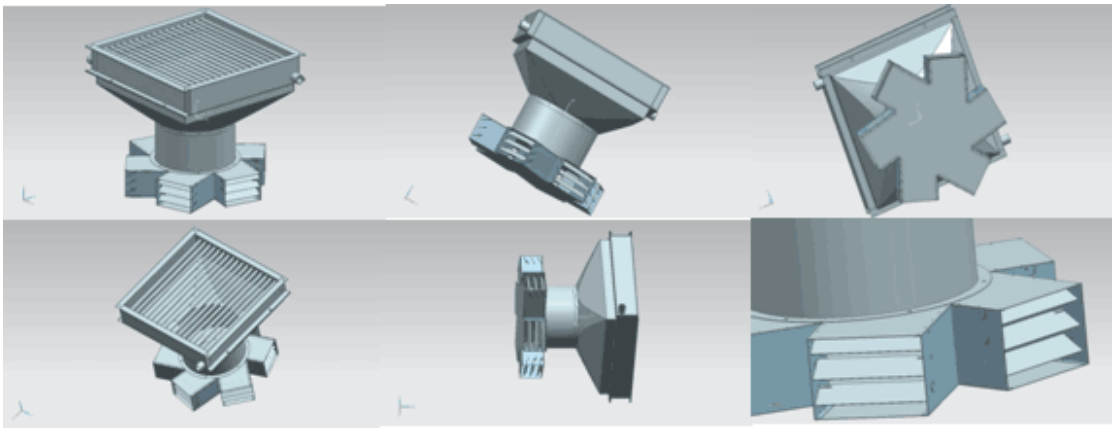

Производительность: 6300-9800 м^3 / ч;
Размеры: 1000x1000x896 мм - 1106x1100x1004 мм;
Вес: 177 кг;
Материал: 304 нержавеющая сталь

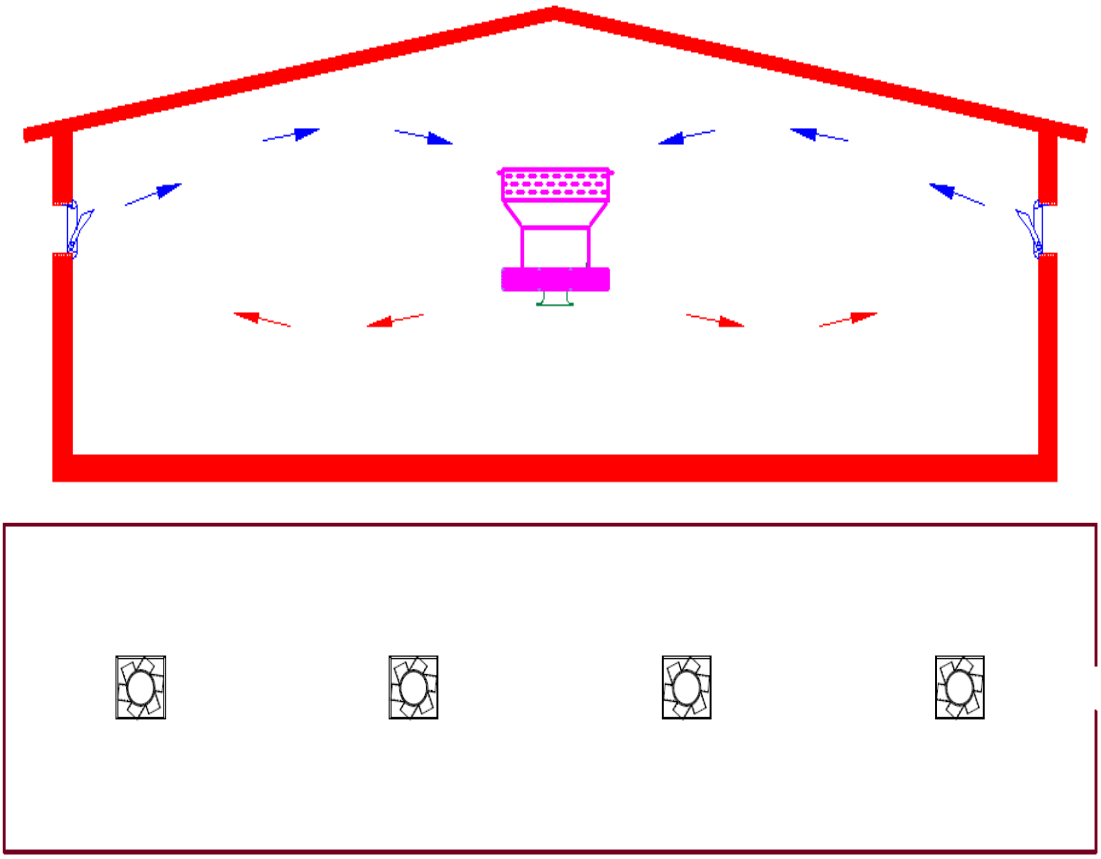

Схема расположения в птичнике ↑

НАШИ ПРОЕКТЫ:

ВОЗДУХОНАГРЕВАТЕЛЬ МАЛЕНЬКИЙ

Каркас обогревателя прошел процесс пластикации и антикоррозийную обработку. Дизайн жалюзи уникален, простота в установке, а также легкость в очистке и выводе воздуха;
Осевой вентилятор с большим количеством алюминиевых лопастей, которые способствуют равномерному распределению воздуха и не создают шум;
Имеет высококачественный подшипник двигателя, и сделанный из алюминиевого сплава методом растяжения каркас. Также обладает высокой мощностью, хорошей теплоотдачей, долговечен и бесшумен, подходит для работы в коррозийной среде;
Каркас сделан из листовой стали Q235, ребристая труба состоит из сплава алюминия и стали, легко очищается.

Производительность: 2500-5100 $м^3$ / ч;
Вес: 81-103 кг;
Размеры: 550x550x575 мм - 770x770x615 мм

Kaleter® 中裕科技

НАШИ ПРОЕКТЫ:

ВОЗДУХОНАГРЕВАТЕЛЬ

Мощный, с высокой теплопроизводительностью агрегат, который очень быстро и с легкостью прогреет большое помещение. А также является одним из самых экономичных вариантов отопления.

Двойная катушка охлаждения способствует более рациональному использованию тепловой энергии;
Статическое давление внутри воздухонагревателя уменьшает шум во время его работы;
Использование автоматического циркуляционного водяного насоса позволяет экономить водные ресурсы;
Автоматический клапан для продувки;
Выгодная дизайн концепция с функцией увлажнения;
Использование противоскользящей, амортизирующей прокладки;
Длительный срок службы оборудования.

Производительность: 8000-25000 м^3 / ч;
Размер: 1300 × 1325 × 1091 мм - 2506 × 1635 × 2080 мм;
Материал: 304 нержавеющая сталь, полиуретановые изоляционные плиты

Kaleter® 中裕科技

НАШИ ПРОЕКТЫ:

РЕБРИСТЫЕ ТРУБЫ

Алюминиевые трубы внутри состоящие из углеродистой стали и нержавеющей стали не подвержены коррозии. А трубчатый каркас отличается высокой стойкостью к воздействию высоких температур. Алюминий обладает хорошей теплорассеивающей способностью и низкой инерционностью, что позволяет существенно снизить расходы на отопление.

Преимущества:
Высокая производительность;
Цельносварные трубы;
Эффективное равномерное распределение тёплого воздуха.

Внешний диаметр ребра: 26-50 мм;
Высота ребра: 6-12 мм;
Площадь прогрева на метр: 0.496-1.057 м^2;
Материал: сталь и алюминий

Kaleter® 中裕科技

НАШИ ПРОЕКТЫ:

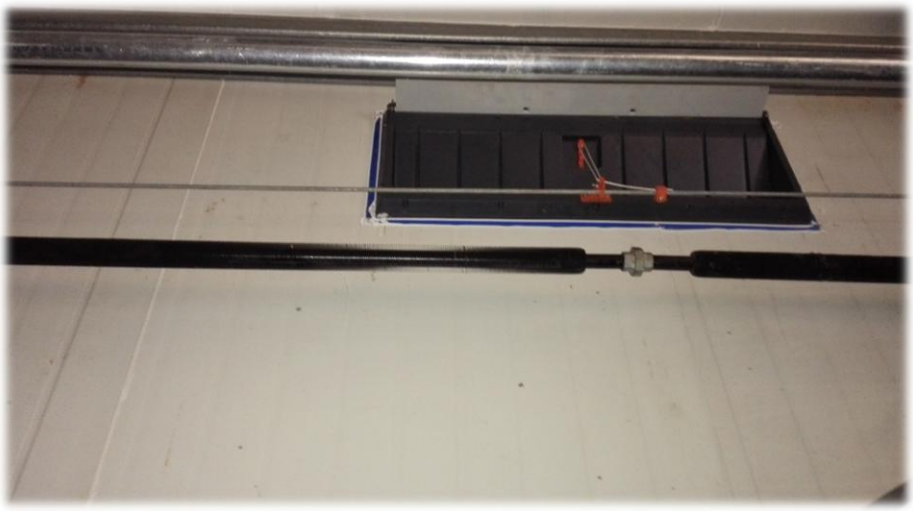

ВЫСОКОЭФФЕКТИВНАЯ ТЕПЛООБМЕННАЯ ВЕНТИЛЯЦИЯ

Эффективная система тепловой регенерации, бесшумная, воздушная фильтрация, двухсторонний воздухообмен;
Использование антикоррозийных материалов государственного стандарта, которые устраняют влагу и сырость, гарантия долговечности в использовании;
В холодное время года создает необходимую температуру, позволяя экономить энергию;
Зимой экономия энергии до 50%.

СХЕМА УСТАНОВКИ:

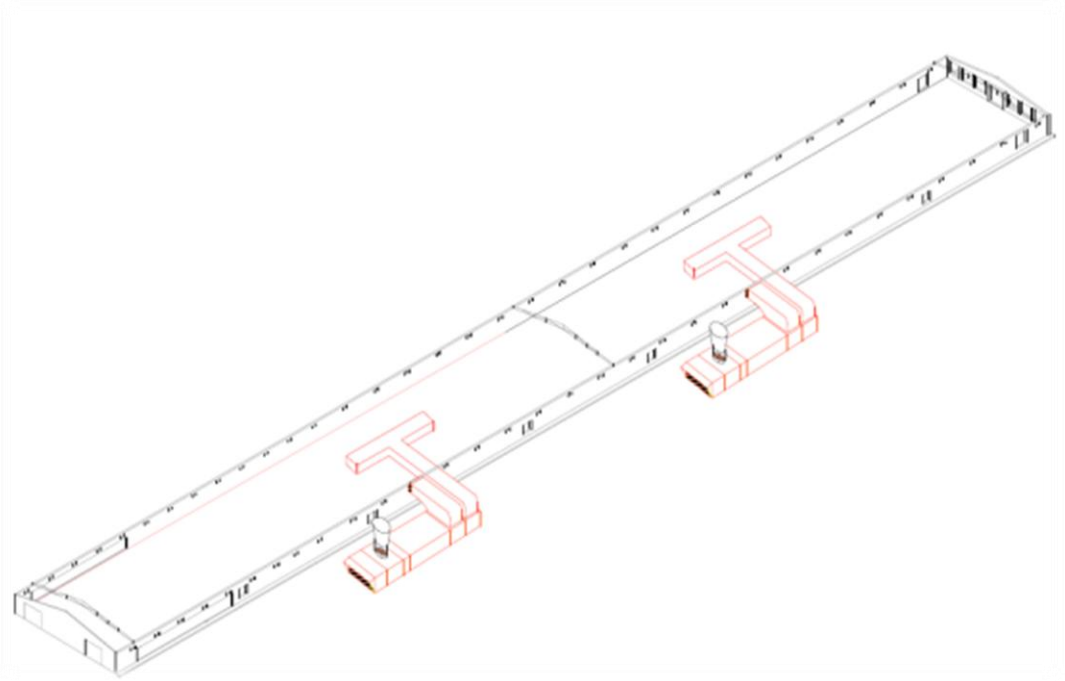

Функции:
фильтрация;
способность рекуперации;
нагревание или охлаждение;
подача/ откачка воздуха.

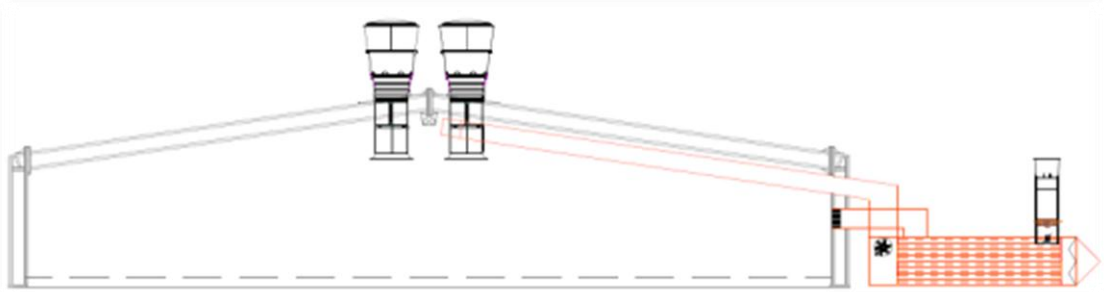

Материал: полиуретановые изоляционные плиты, оцинкованный лист

Kaleter® 中裕科技

НАШИ ПРОЕКТЫ: